fujimori

EcoPReS(エコプレス)

注入材入り鋼管分離押出し装置

補助工法の使用済み鋼管を、注入材と鋼管とに安全・簡単・確実に分離する装置です

トンネル現場内での完全分離を可能にし、鋼管を鉄資源として再利用可能にしました

環境性・経済性・作業性に優れた画期的な装置です

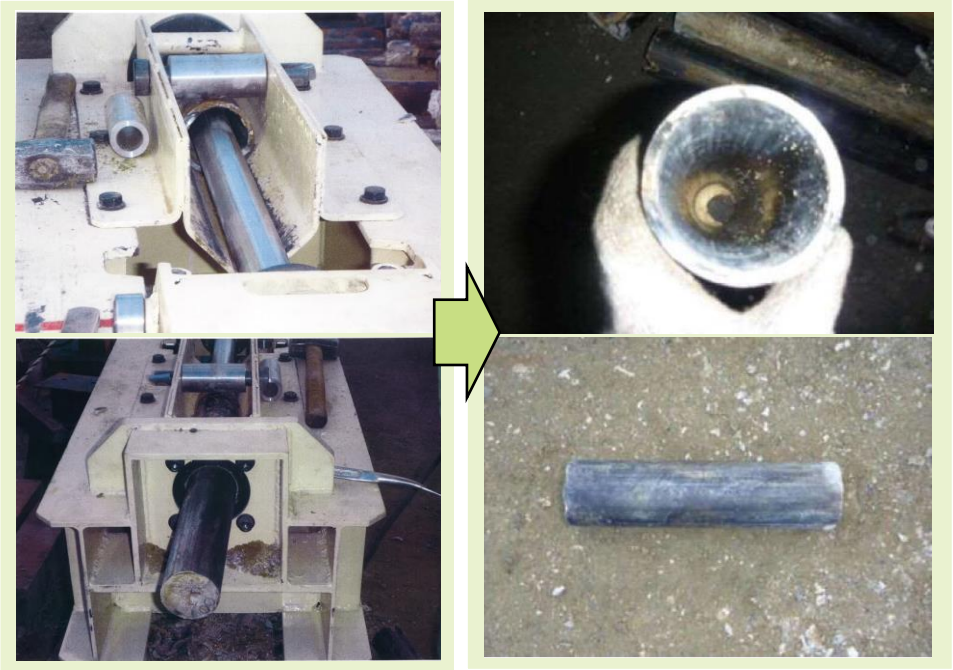

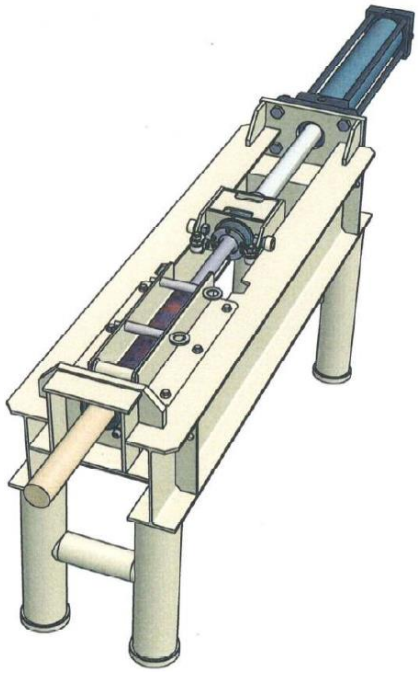

製品の特長

● 環境性

合廃棄物としての埋立て処分ゼロを実現。鉄資源のリサイクルで二酸化炭素(CO2)排出量を大幅に削減します。注入材は廃プラスチックとして熱回収します。

● 作業性

特殊な資格は必要とせず、簡単な操作で作業が可能です。一人での短時間での作業が可能な為、施工サイクルに組込みやすくなっています。

● 経済性

産業廃棄物(混合廃棄物)処理費用の大幅なコストダウン。鋼管は鉄スクラップとして回収可能です。

● 適応性

φ76.3とφ114.3鋼管の両方に対応しています。

環境にやさしい

EcoPReS を使用することで分別が可能となります。

注入材入り鋼管
混合廃棄物
（埋立てゴミ）

重量比　12%

注入材(シリカレジン)
廃プレスチック
（熱回収）

重量比　88%

鋼管
鉄スクラップ
（再資源化）

鉄資源の電炉での再生利用により、
高炉で製造する場合に比べて
「75%の CO2 削減」

EcoPReS の構造

油圧シリンダーを含む本体装置、油圧ユニット、配電盤(スイッチ BOX 付)の三体で構成されています。500L までプレス可能です。

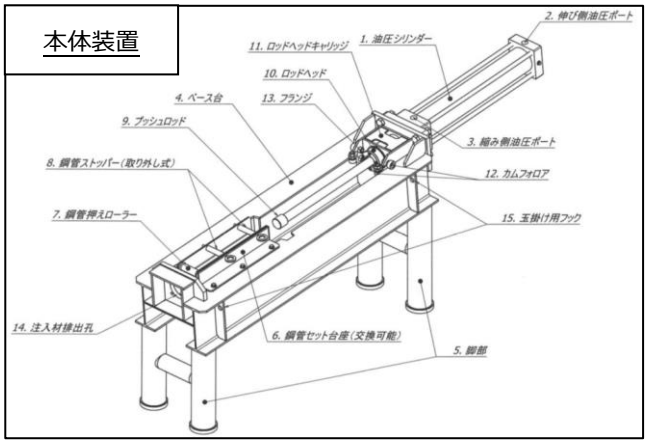

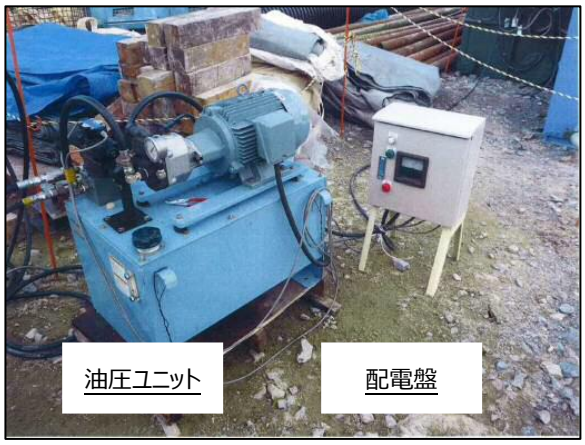

EcoPReS の押出し動作

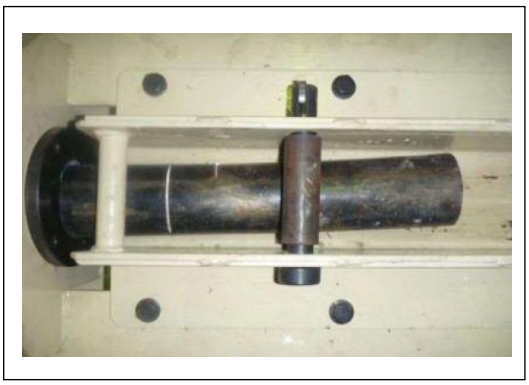

① 鋼管を台座にセット

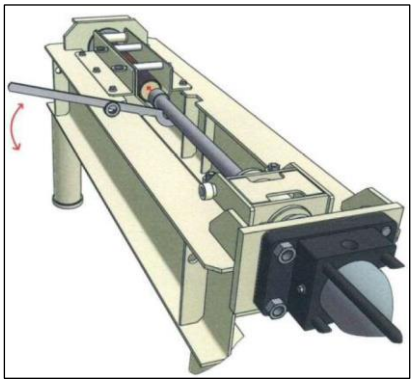

② 芯出しガイドでロッド高さを調整

③ 注入材を押出す

《販売元》
fujimori
フジモリ産業株式会社
http://www.fujimori.co.jp

東京	〒160-0023	東京都新宿区西新宿 1-23-7（新宿ﾌｧｰｽﾄｳｴｽﾄ 10F）	TEL:03-5339-8531	FAX:03-5908-0281
大阪	〒541-0045	大阪市中央区道修町 4-4-10（KDX 小林道修町ﾋﾞﾙ）	TEL:06-6228-3864	FAX:06-6228-3886
東北	〒980-6003	宮城県仙台市青葉区中央 4 丁目 6-1　SS30　3F	TEL:022-263-1591	FAX:022-223-0067
九州	〒812-0027	福岡市博多区下川端町 10-5（博多麹屋番ﾋﾞﾙ）	TEL:092-262-8515	FAX:092-262-6750